POSITIONNEMENT EASY BLOCK

Arrière de EASY BLOCK, à 2800 du plan A

En alignement avec la face extérieure des tampons (Plan A)

EASY BLOCK à 1325 mm de l'axe du quai

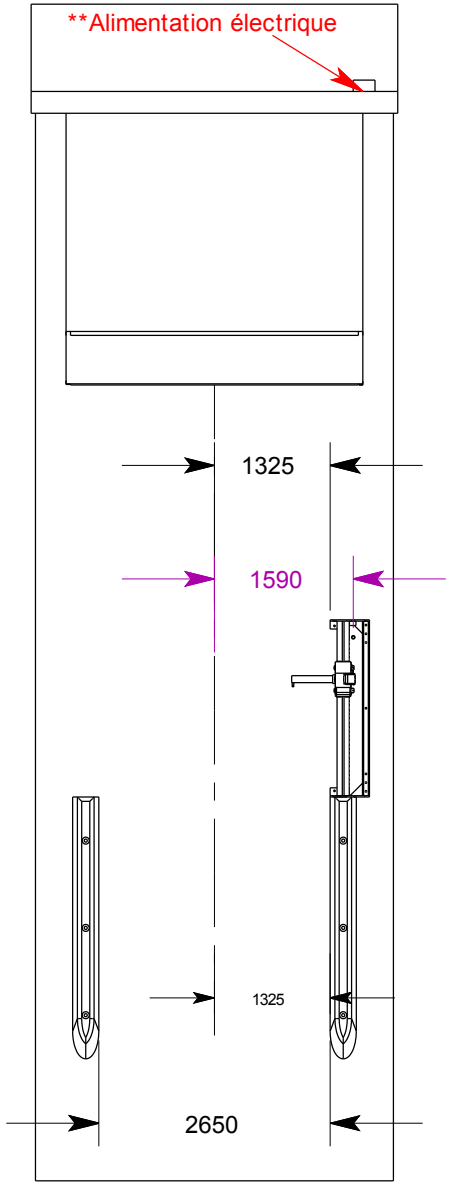

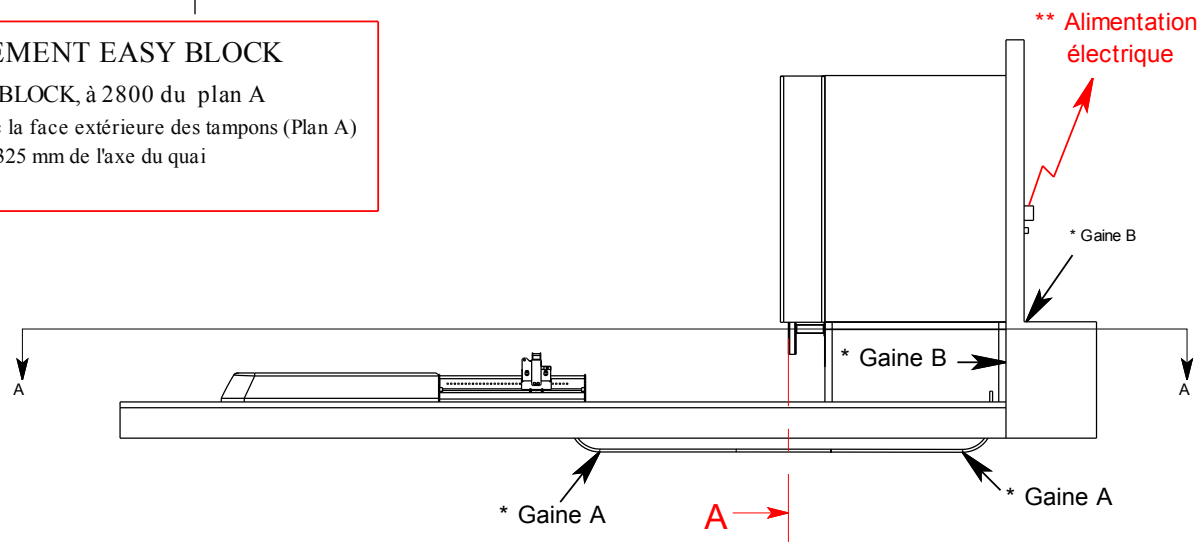

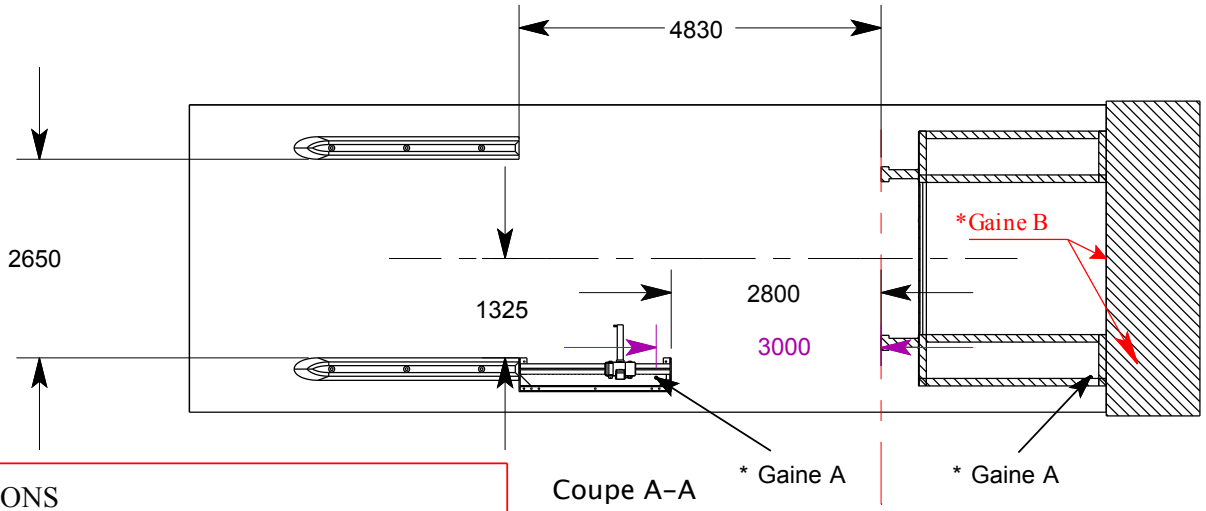

RESERVATIONS

* Gaine A de diamètre 50 mm, positionnée à 3000 mm du plan A et 1590 de l'axe du quai pour l'alimentation de l'EASY BLOCK

* Gaine B de diametre 50 interieur de à l'extérieur bâtiment pour l'alimentation du quai et de l'EASY BLOCK

Avec fil de tirage et rayon de courbure mini 400 mm

** Alimentation électrique 380 V + terre - 10 A

Laisser 80 cm de cable en attente à 1100 mm du sol

Do Not Scale Drawing

ASA FERMETURES

RESERVATIONS EASY BLOCK H50

TUNNEL

Size	Drawing No.	Rev
A3	0003 EASY BLOCK H 50	A

Scale	CAD File	Sheet
1:1		1 of 1